Sistemas de protección de paredes Koroseal
Protector de marcos de puertas
Instrucciones de instalación

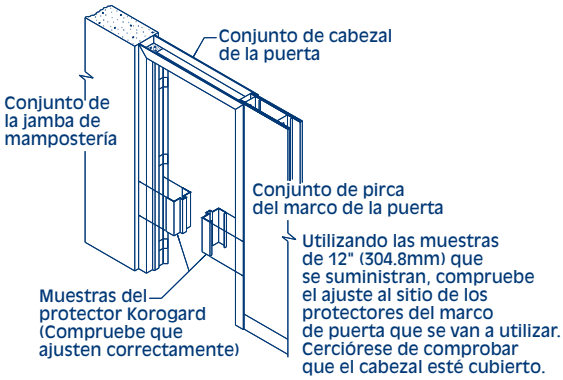

Paso 1:

Sitúe e instale los protectores de marcos de puertas según los planos y las especificaciones. Cuando sea necesario, se deberán utilizar planos de taller junto con estas instrucciones de montaje.

A continuación se presentan las herramientas básicas necesarias para montar correctamente los protectores de marcos de puertas **KOROGARD**:

1. Espátula
2. Destornillador de estrías grande
3. Cuchilla de uso general
4. Lámina de cartón o plástico de polietileno
5. Cinta adhesiva protectora
6. Paño cobertor
7. Papel de lija fino
8. Paño para limpiar blanco
9. Limpiador industrial estándar
10. Brocha de pintar pequeña
11. Escuadra de combinación
12. Caja y sierra de ingletes

Paso 2:

"A" Detalle de muesca recomendado cuando se protegen solamente las jambas verticales.
"B" Detalle de esquina opcional para cubrir el marco completamente en el dintel y en la jamba.
"C" Detalle de esquina opcional cortado en inglete, cobertura del marco completo en el dintel y en el marco.
"D" Aplicación de pisos de paneles de madera cortados a escuadra.

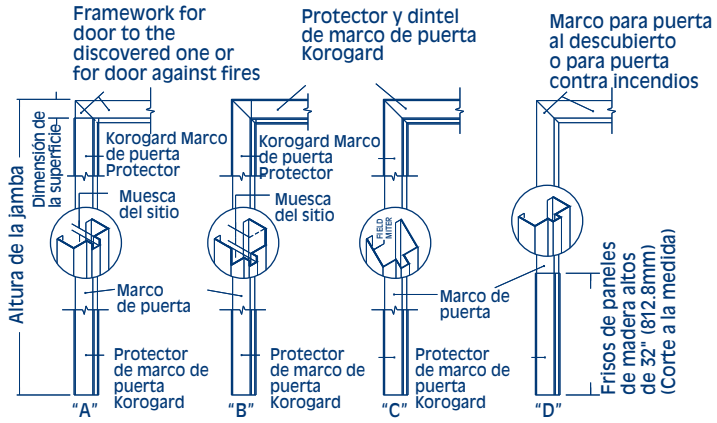

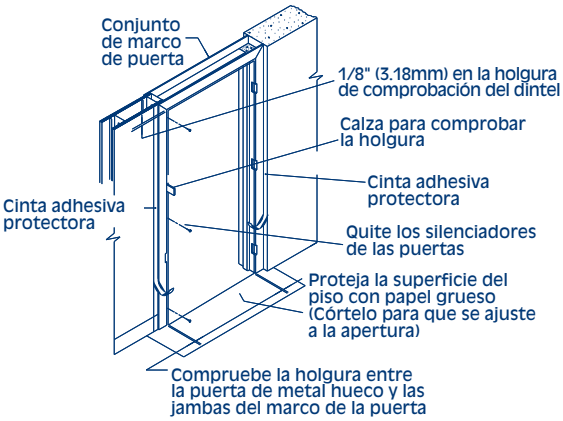

Paso 3:

Para garantizar un montaje correcto, sugerimos que se cumplan los procedimientos de instalación siguientes:

1. Compruebe la holgura de la puerta utilizando la muestra de marco suministrada Compruebe tanto el dintel como el marco del dintel.
2. Cubra con cinta todas las superficies de pared acabadas para proteger el acabado actual de las paredes.
3. Quite los silenciadores de goma de las puertas o los salientes de la superficie del marco que se va a cubrir.
   NOTA: LOS SILENCIADORES DE GOMA TIENEN QUE REEMPLAZARSE DURANTE EL ACABADO DE LA INSTALACIÓN.
4. Quite la puerta, la cerradura, las bisagras y la placa del pestillo de los marcos.

Paso 4:

1. Siga montando haciendo muesca o cortando en inglete la parte superior de cada uno de los protectores de marcos de puertas . Corte la cubierta a la medida correcta; las piezas se suministrarán sobremedida para recortar en el sitio. Cuando se van a cubrir tanto las jambas como el dintel, asegúrese de hacer el corte correctamente
2. Coloque la cubierta **KOROGARD** en la parte superior del lado de la bisagra del marco de la puerta y marque el lugar de las bisagras de las puertas. Corte en el sitio estas áreas.
3. Repita el paso 2 en el marco opuesto de la placa del pestillo.
4. Si el dintel no se va a cubrir, coloque ambos protectores de marco en posición. Mida, luego haga una muesca o corte en inglete un extremo de la pieza del dintel, y luego corte el extremo opuesto en el sitio. La junta deberá tener una apariencia limpia.

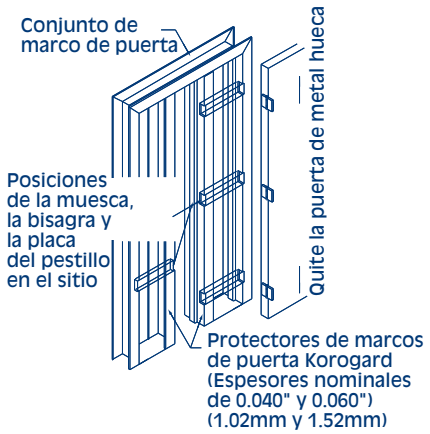

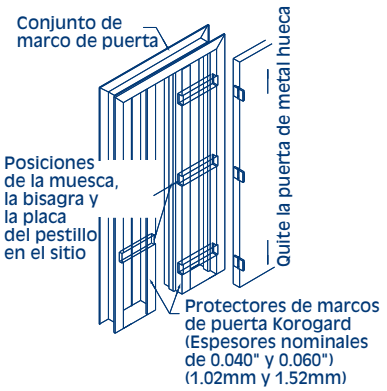

Paso 5:

1. Aplique cinta adhesiva protectora a la zona al descubierto de la pared que tiene acabado, para evitar el exceso de aplicación del adhesivo de contacto.
2. Limpie bien el marco con cualquier limpiador estándar para quitar la película de aceite y los residuos.
3. Si el marco de la puerta se ha pintado anteriormente, compruebe que no haya pintura floja o acumulación de gotas de pintura. Es posible que la acumulación de pintura impida un ajuste correcto. Quite la pintura suelta o sobrante con una espátula y luego, líjela para que la superficie quede lisa.
4. Limpie toda la superficie con un limpiador industrial y un paño limpio.

Paso 6:

Antes de aplicar el adhesivo de contacto, lea las instrucciones de seguridad del fabricante y las instrucciones de uso.

1. Aplique una capa uniforme de adhesivo sobre toda la superficie del marco de la puerta que se va a cubrir. Se recomienda utilizar cinta adhesiva protectora para crear una "línea de cinta" en el piso de paneles de madera.
2. Deje que el adhesivo de contacto se seque bien (aproximadamente 45 minutos).
3. Aplique el adhesivo de contacto a la superficie interior de cada uno de los protectores de marcos de puertas **KOROGARD**; déjelo secar, como se indica anteriormente.

NOTA: NO PERMITA QUE EL CEMENTO DE CONTACTO SECO TOQUE LA SUPERFICIE AL DESCUBIERTO DEL MARCO. Esta se pegará instantáneamente.

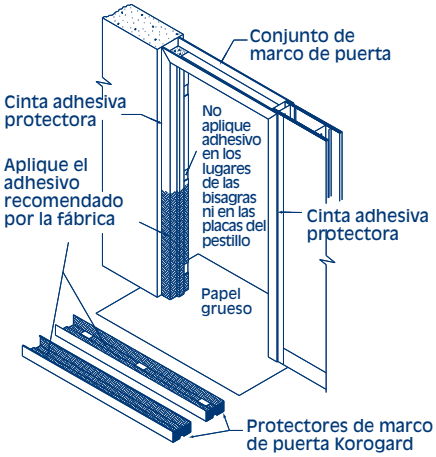

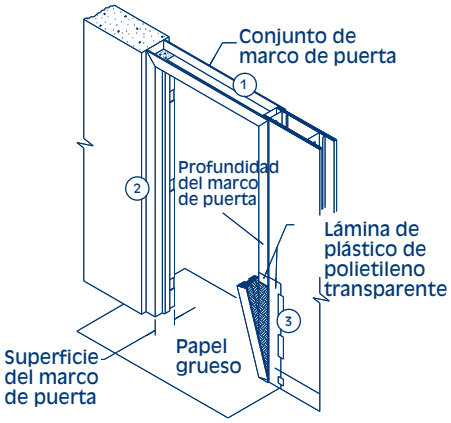

Paso 7:

Después que el adhesivo de contacto se haya secado completamente, prosiga la instalación como se indica a continuación:

1. A manera de lámina deslizable, coloque una lámina de polietileno o de cartón a aproximadamente 12" (304.8 mm) del marco de la puerta, como se muestra. Se está utilizando este material para situar el protector de marco y se quitará.
2. Incline el protector de marco de puerta y deslice la parte inferior del protector sobre la superficie del marco de la puerta; situándolo gradualmente hacia la superficie.
3. Una vez que el protector esté firmemente fijado al marco, quite la lámina deslizable de los bordes exteriores. Después que haya quitado la lámina deslizable y que el protector esté debidamente montado, frote toda la superficie utilizando un paño limpio. Aplique presión con fuerza para garantizar que se peguen bien las superficies.
4. Si se van a cubrir tanto la jamba como el dintel, inicie el montaje con la cubierta del dintel. (Anote la secuencia del número en el plano.)
5. Utilizando una cuchilla de uso general afilada, recorte bien la cubierta **KOROGARD** a lo largo de los rebajos de las bisagras dejando que la cuchilla monte en el borde interior de la abertura. Prosiga este proceso hasta que se hayan recortado bien todas los lugares de las bisagras y las placas del pestillo.

Paso 8:

1. Después de haber terminado el montaje, quite con cuidado toda la cinta adhesiva protectora.
2. Antes de volver a colocar la puerta, asegúrese de que todas las bisagras y las placas del pestillo se hayan recortado bien; en este momento, vuelva a instalar los silenciadores de goma y los herrajes de la superficie.
3. Vuelva a instalar la puerta y compruebe que funcione y que quede ajustada. La puerta deberá cerrar con pestillo firmemente sin ninguna resistencia.
4. Limpie la superficie del protector de puertas **KOROGARD** con cualquier limpiador estándar. Enjuáguelo con agua limpia y séquelo con un paño blanco limpio.
5. Quite todo el desecho del área y limpie las superficies contiguas, según sea necesario.

Para obtener mayor información o asistencia, llame al representante **KOROGARD** de su localidad.

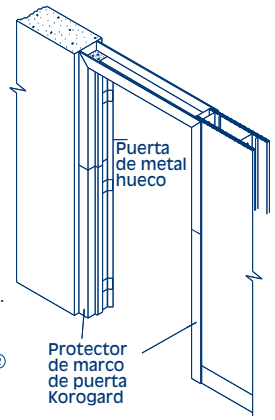

KOROGARD®
WALL PROTECTION SYSTEMS

800-628-0449 • www.korogard.com • Division 10 26 00

® es marca comercial de RJF International Corporation.

2588SF10I11
10-08