Sistemas de protección de paredes Koroseal
Pasamanos Korowood™ (HW7S, HW7P)
Instrucciones de instalación

Requisitos de calificación del instalador: Solamente las personas experimentadas en realizar trabajos con productos de madera terminada deben participar en la instalación de los Pasamanos **KOROWOOD**.

Equipos de instalación recomendados: Sierra de brazo radial o caja de ingletes con sierra eléctrica, con hoja de 80 a 100 dientes afilados curvos de bisel alternativo con puntas de carburo de 12" (304.8 mm), cinta métrica, nivel, cordel entizado, cuchilla de uso general, taladro, brocas, destornillador, bloque de lija, pegamento para madera, marcador deleble, paño para limpiar, y accesorios de montaje adecuados de 1/4" x 3" (6.4 mm x 76.2 mm) de largo.

1. Ubique e instale el Pasamanos **KOROWOOD** según los planos arquitectónicos y las especificaciones. Cuando sea necesario, se deberán utilizar planos de taller **KOROSEAL®** junto con estos documentos.

2. Organice el trabajo a realizar, incluyendo todas las piezas, a lo largo de la base del sustrato (pared). Compruebe que el material no se haya dañado durante la transportación y/o la manipulación en el sitio de montaje.

3. Trace una línea en la posición adecuada, con un cordel entizado, en la superficie para garantizar que el montaje quede correctamente nivelado. Debe calcularse la altura de la línea de tiza para que quede en la línea del orificio inferior en las placas de fijación del soporte de la pared. Esto quedará a 4-5/8" por debajo de la altura especificada de la parte superior del pasamanos. Si dentro de la construcción de la pared, no se incluyó bloqueo cruzado de estructuras para la instalación del pasamanos, ubique y marque los lugares de los montantes verticales.
   NOTA: Es posible que la línea de tiza pueda verse después de realizada la instalación y que sea necesario quitarla durante la limpieza.

4. Calcule la longitud real de la sección del protector necesaria, dejando las holguras necesarias para las jambas de las puertas, esquinas, etc.

5. Subensamble la sección del protector de acuerdo con los planos, cortando y/o empatando el protector **KOROWOOD** y montando los sostenes/esquinas para lograr la longitud correcta. Empate las longitudes del protector de madera según sea necesario utilizando la guía de taladrar, las clavijas suministradas, el pegamento para madera (suministrado por otros), y los tacos de madera suministrados. Centre y monte los tacos de madera en los extremos del protector de madera utilizando la guía de taladrar, pegamento para madera (suministrado por otros), y los tornillos No. 10 x 1-1/2" que se suministran. Unte adhesivo de construcción (marca PL200 de OSI o similar, suministrado por otros) alrededor de la circunferencia de los tacos, ponga la parte inferior plana del protector de madera sobre una superficie de trabajo plana, e inserte el extremo del taco en el extremo recto del sostén/esquina. Gire el sostén/esquina según corresponda, de manera que quede plano sobre la superficie de trabajo en el sentido correcto.

6. Si va a utilizar el montante vertical como punto de fijación, coloque la sección del protector en la posición de derecha a izquierda correcta sobre la línea de tiza de la pared y marque (con un lápiz) la posición de los centros de montante en el protector. El pasamanos deberá fijarse a la estructura de la pared a una distancia no mayor de 32" entre centros. Las posiciones de anclaje más exteriores deberán estar lo más cerca posible del sostén/esquina.
   NOTA: Si se provee bloqueo cruzado de estructuras, localice los anclajes más remotos a 6" a 8" de los extremos/esquinas y espacie las posiciones de los anclajes hacia adentro partiendo desde cada extremo a una distancia no mayor de 32" entre centros.

7. Para fijar los soportes de pared al pasamanos, utilice la guía de taladrar para hacer orificios de guía de 3/16" x 1-1/8" de profundidad en la parte inferior del protector en las posiciones determinadas, cerciorándose de que los orificios queden perpendiculares al eje lineal del protector. Coloque las cubiertas de las placas de fijación sobre los soportes y atorníllelos en la parte inferior del protector.

Sistemas de protección de paredes Koroseal
Pasamanos Korowood™ (HW7S, HW7P)
Instrucciones de instalación

8. Monte la sección del pasamanos a la pared, sujetándola a través de las placas de fijación del soporte de la pared utilizando tres (3) accesorios de fijación del tipo correcto de 1/4" x 3" de largo (suministrados por otros) en cada posición, asegurándose de que el accesorio de fijación inferior quede firmemente apretado al miembro estructural de la pared. Si fuera necesario, los dos accesorios de fijación superiores pueden fijarse solamente a la tabla o placa de material para tabicar. Monte los accesorios de fijación siguiendo las recomendaciones del fabricante.
NOTA: Recomendamos utilizar pernos acodados o similares al anclar al montante de metal o tablero de pared, tornillos de tuercas cuando sea en madera, y anclajes Tapcons o similares cuando se trabaje en concreto/CMU. (Estos accesorios de fijación a la pared deberán ser suministrados por terceros.)

9. Si tiene alguna duda durante la instalación, llame al representante **KOROGARD®** de su localidad.

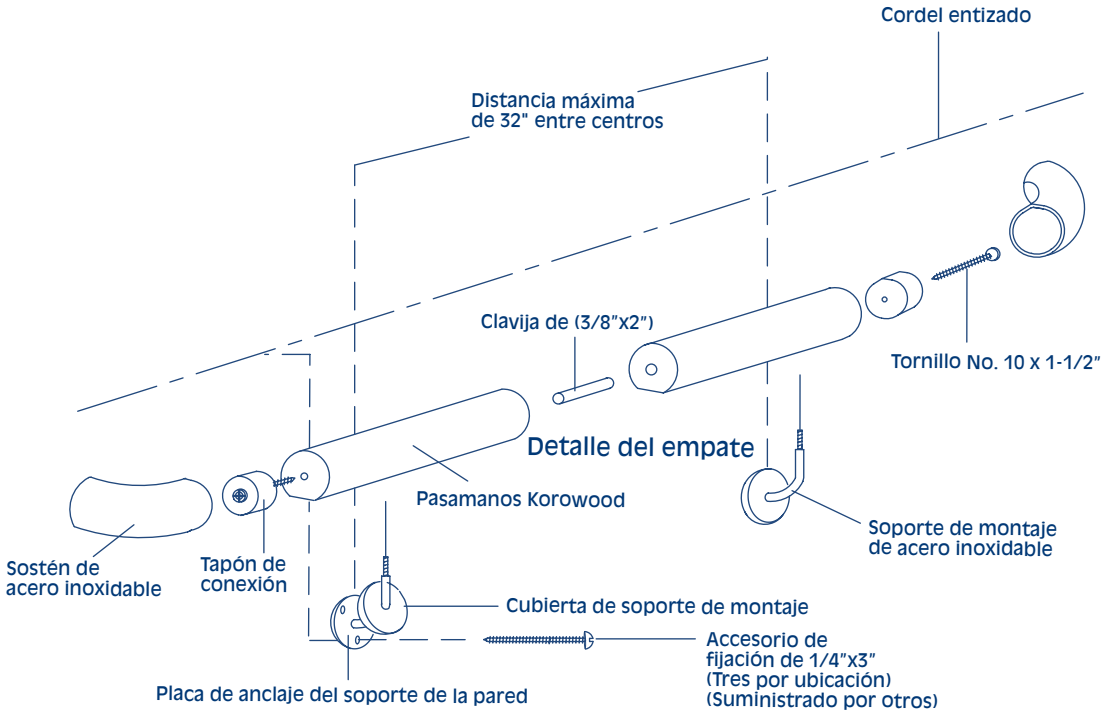

PLANO DE ENSAMBLAJE

KOROGARD®
WALL PROTECTION SYSTEMS

800-628-0449 • www.korogard.com • Division 10 26 00

® es marca comercial de RJF International Corporation.

2588SH7SI11
10-08

Dimensiones de instalación para el pasamanos de la serie HW7S/HW7P

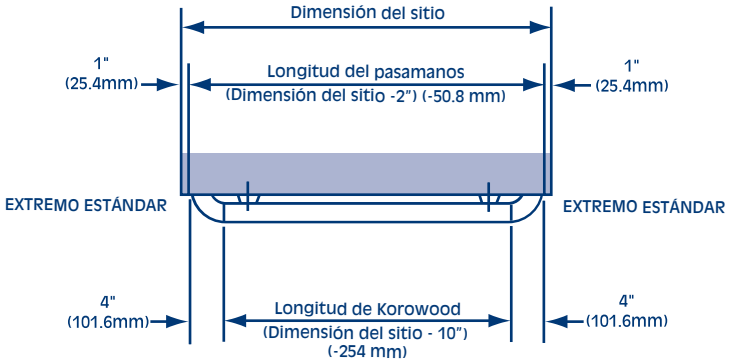

LONGITUD RECTA ESTÁNDAR

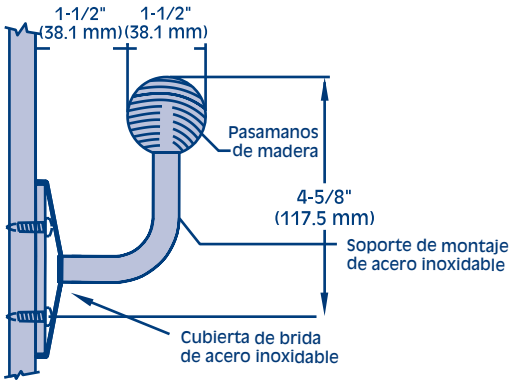

MODELO HW7S/HW7P

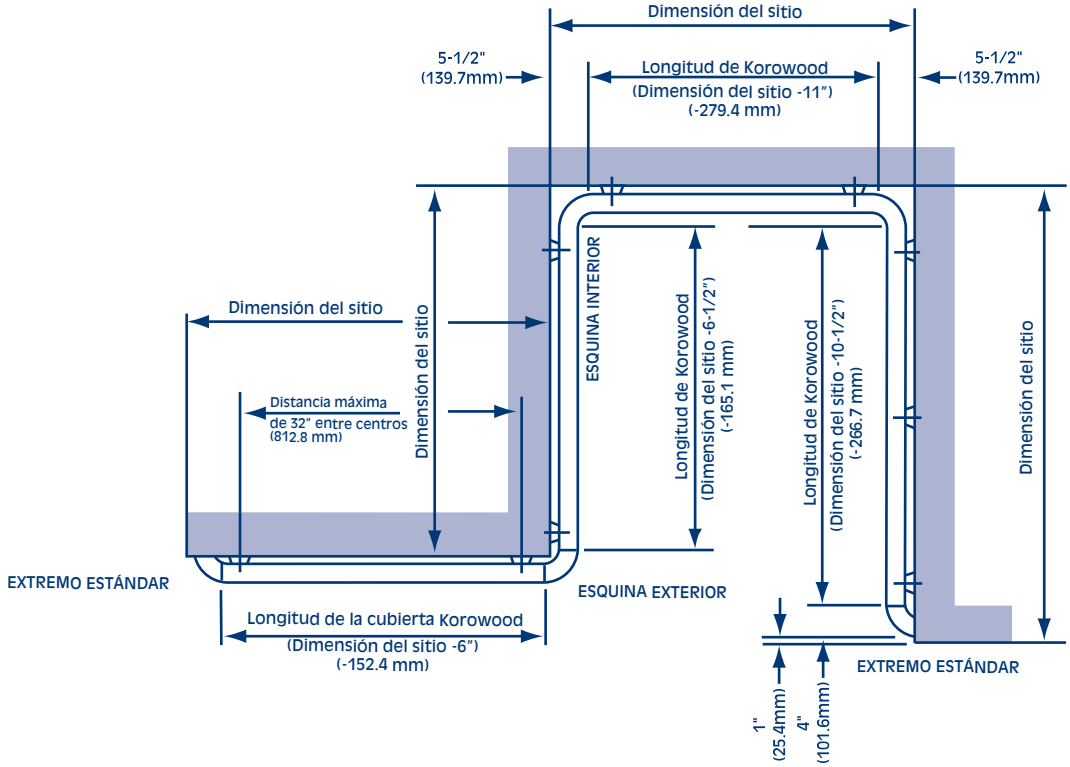

KOROGARD®
WALL PROTECTION SYSTEMS

800-628-0449 • www.korogard.com • Division 10 26 00

® es marca comercial de RJF International Corporation.